# Venäjä (B2)

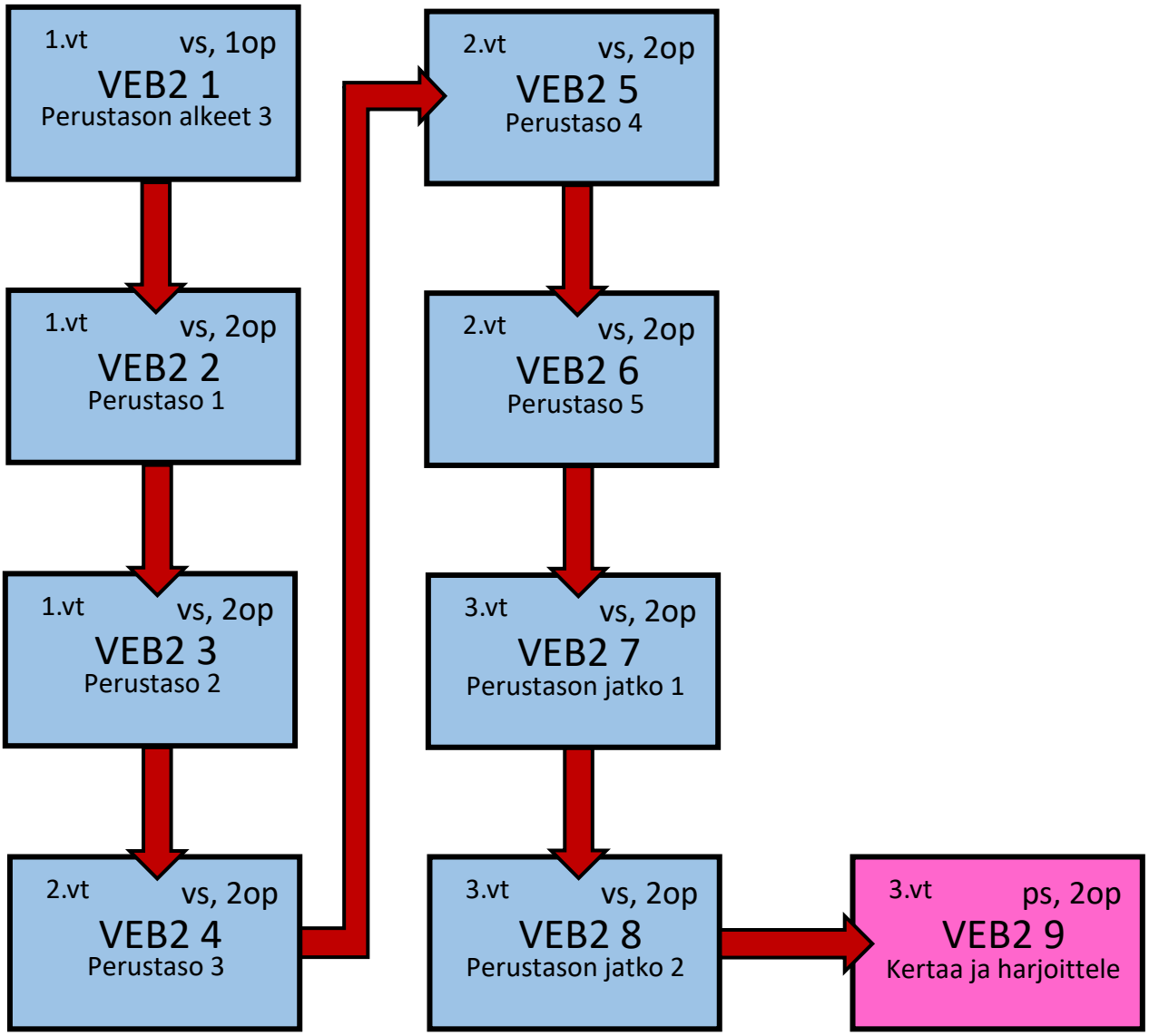


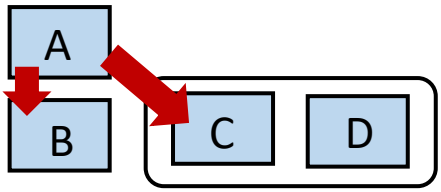


A täytyy suorittaa ennen B:tä, C:tä ja D:tä
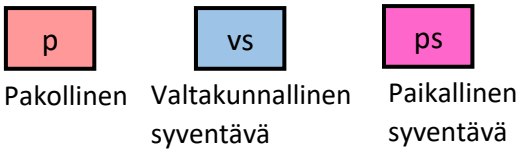
C:n ja D:n järjestys on vapaa