Saksa (B3)

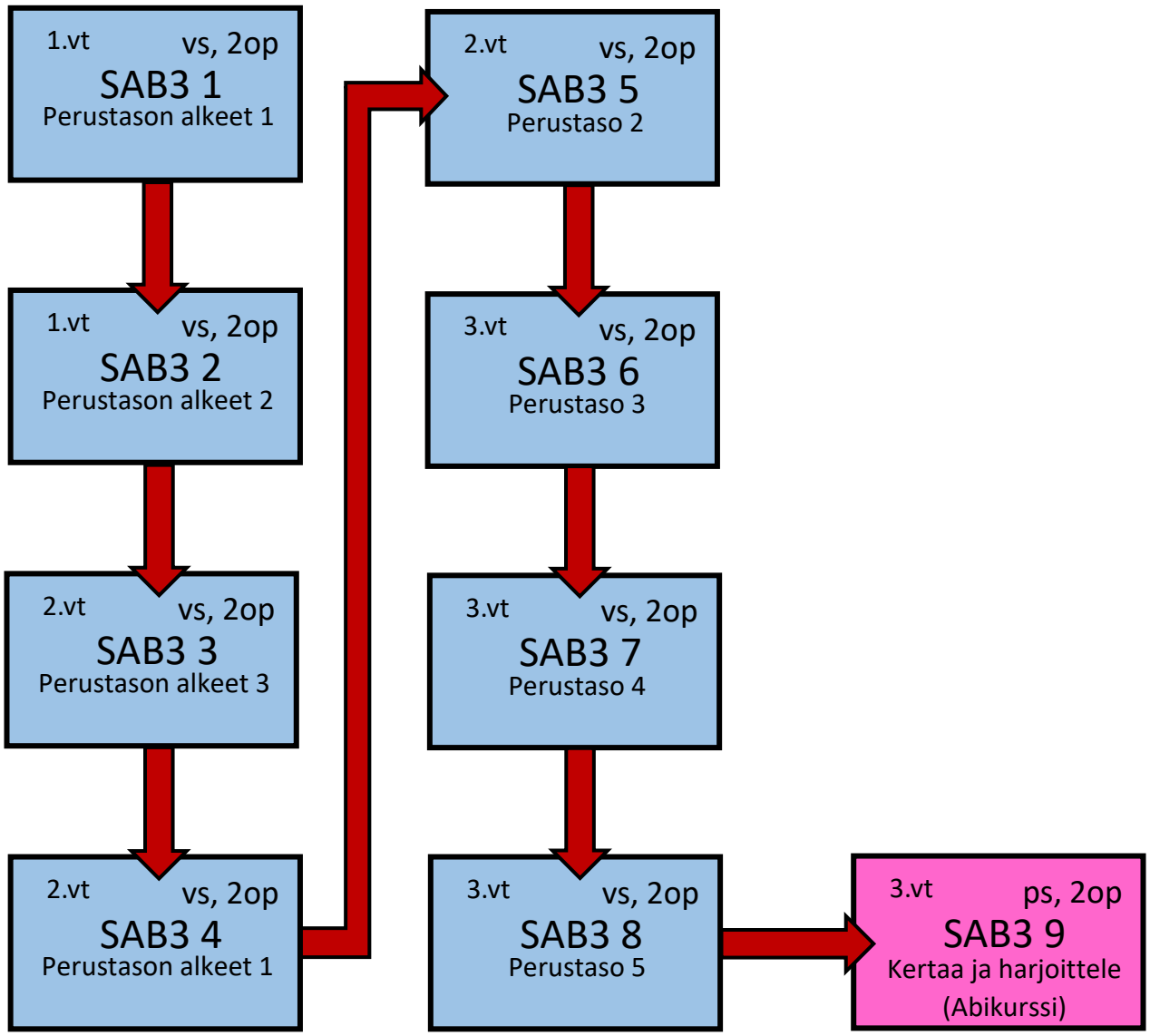

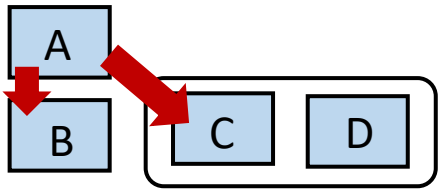

A täytyy suorittaa ennen B:tä, C:tä ja D:tä

C:n ja D:n järjestys on vapaa

p — Pakollinen

vs — Valtakunnallinen syventävä

ps — Paikallinen syventävä